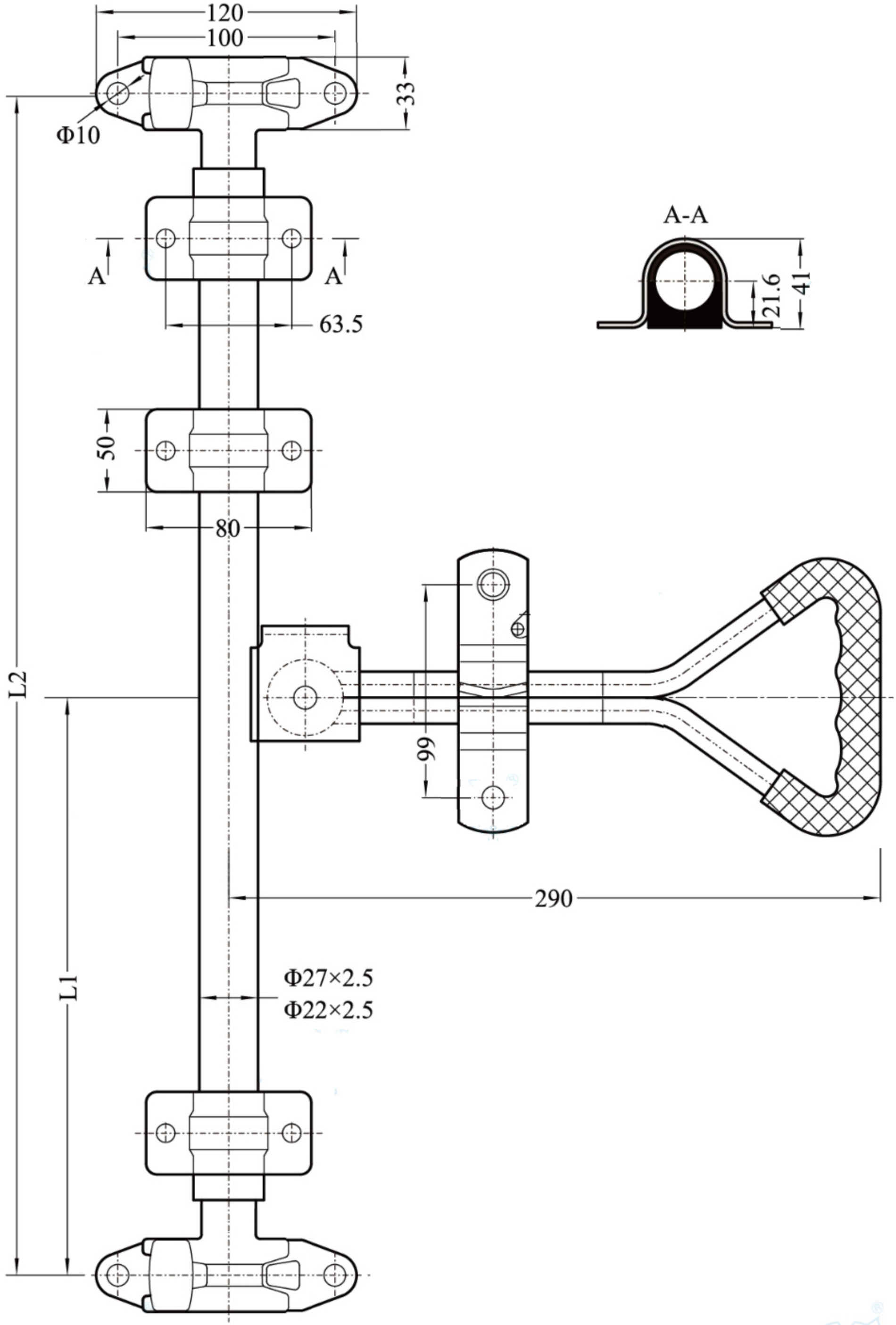
120
100
33
Φ10
A
A
63.5
50
80
L2
L1
99
290
Φ27×2.5
Φ22×2.5
A-A
21.6
41